ПТ.56.910.1230 ВО

Рабочее положение (сложен наполовину)

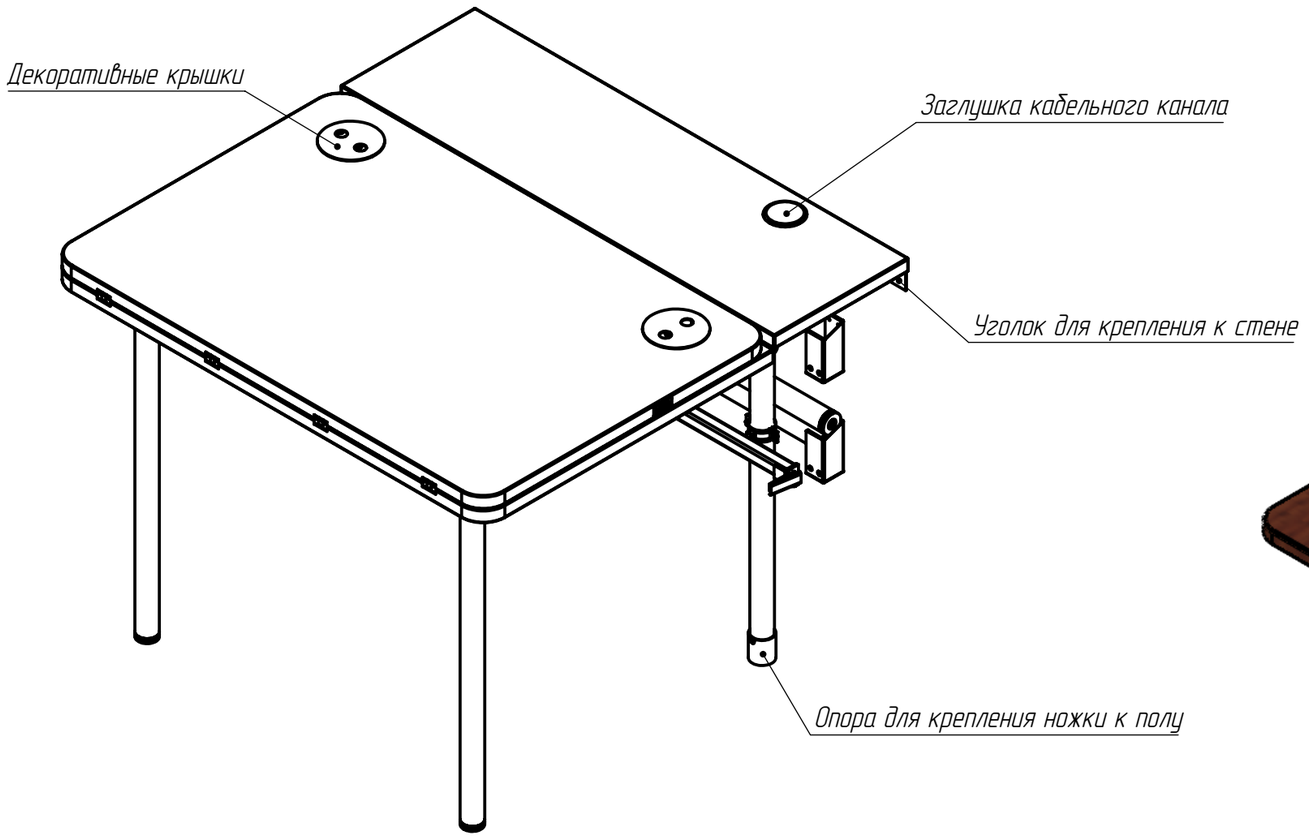

Рабочее положение

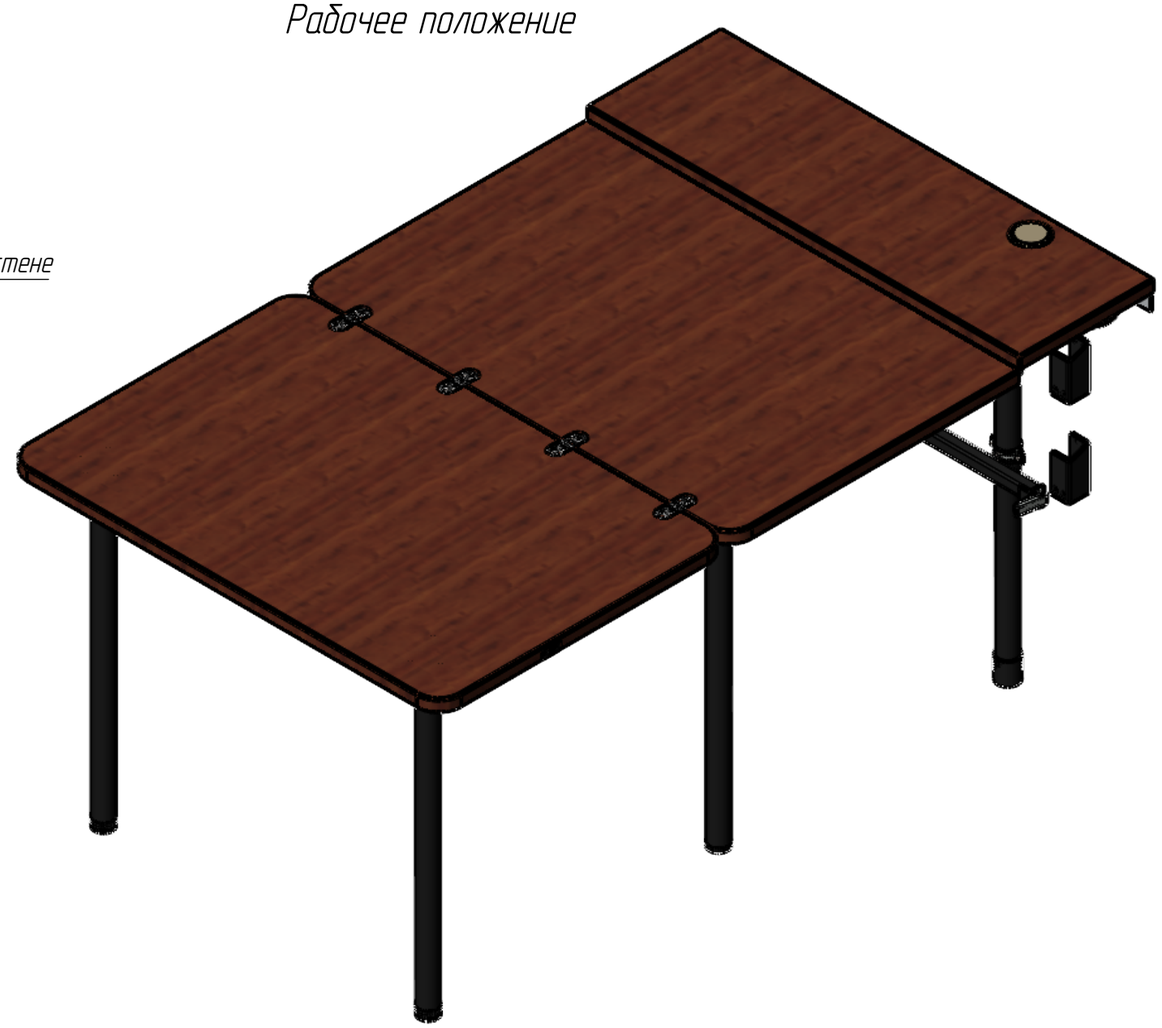

Транспортное положение

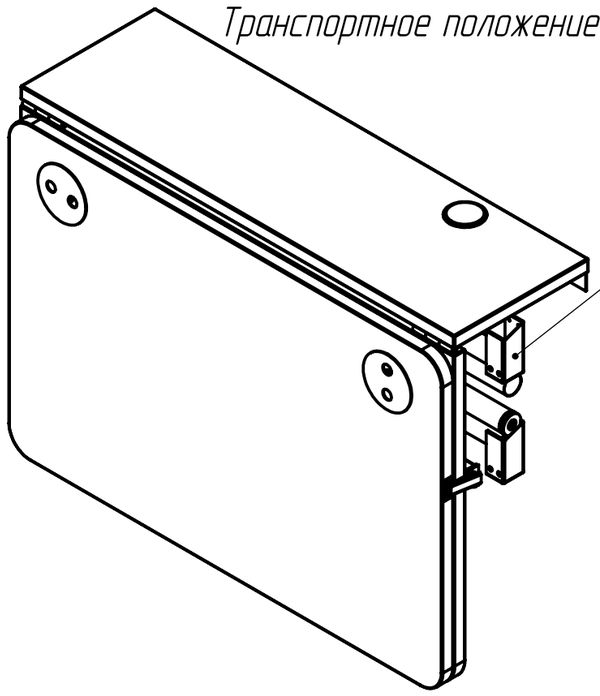

1. Все размеры для справок.
2. Высоту ножки увеличить на 5 мм.
3. Высоту ножки увеличить на 10 мм.
4. * – округлённый размер.

Изм.	Лист	№ докум.	Подп.	Дата
Разраб.		Олло К.М.		28.06.24
Пров.				
Т. контр.				
Н. контр.				
Утв.				

ПТ.56.910.1230 ВО

Стол (раскладной)
Чертёж общего вида

Лит.	Масса	Масштаб
	40.60	1:10

Лист 1 | Листов 2

ООО «ФАСТ»

Копировал | Формат А3

Файл pt-56-910-1230

Перв. примен.

Справ. №

Подп. и дата

Инв. № дубл.

Взам. инв. №

Подп. и дата

Инв. № подл.

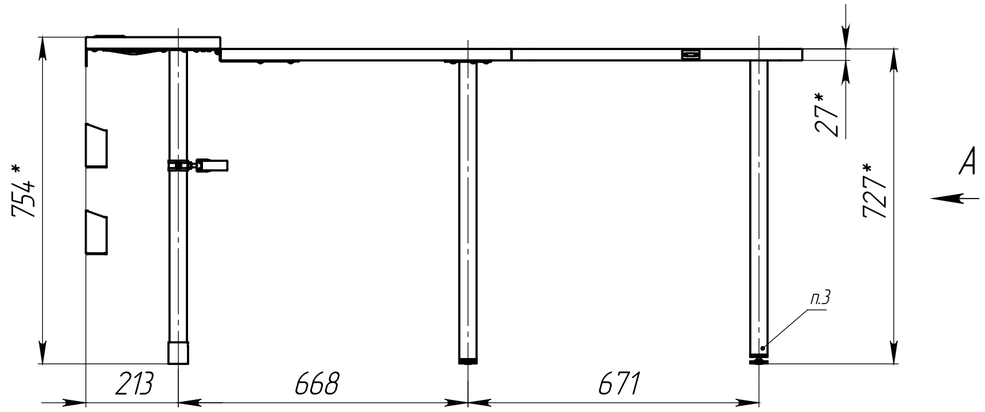

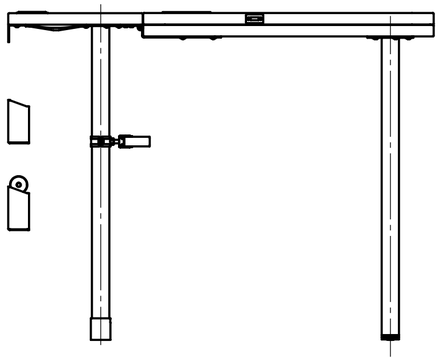

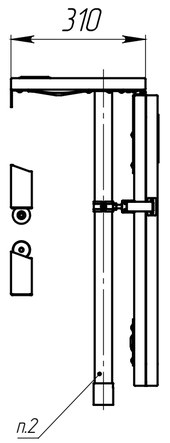

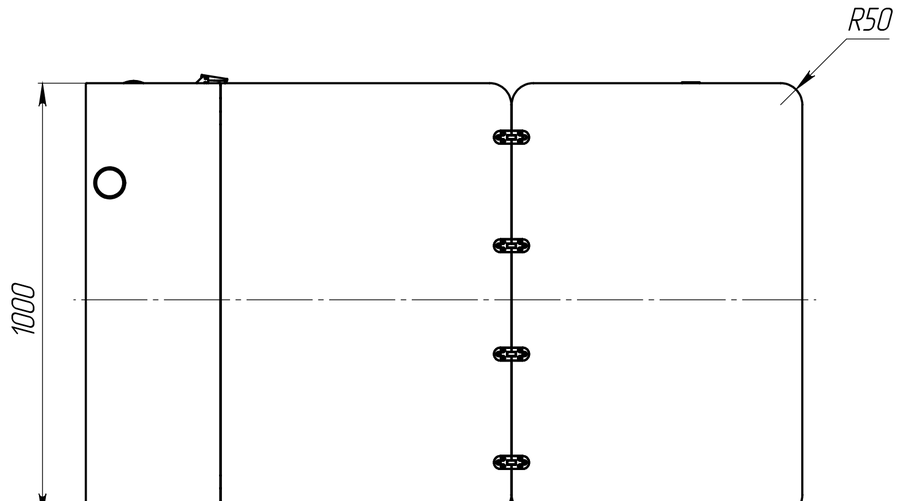

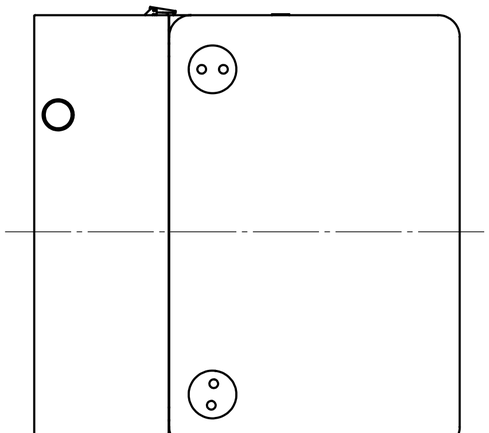

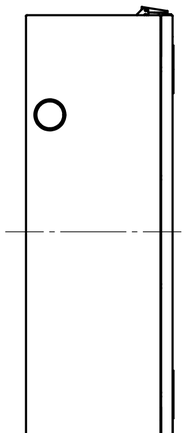

А

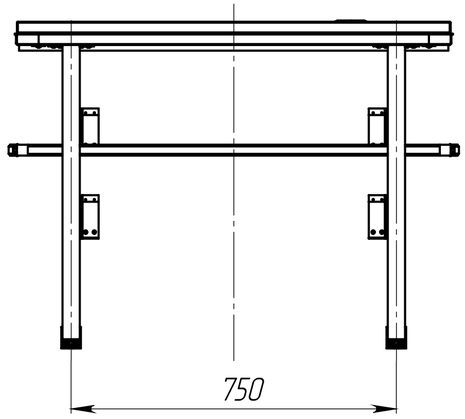

Подп. и дата | Инв. № дубл. | Взам. инв. № | Подп. и дата | Инв. № подл.

Изм.	Лист	№ докум.	Подп.	Дата	ПТ.56.910.1230 ВО	Лист 2

Копировал Формат А2

Файл pt-56-910-1230